PRODUCTOS DE POLÍMERO

Amplia selección de productos de polímero

Su composición especial y una tecnología manufacturera de vanguardia proporcionan al hormigón de polímero ACO su espectacular calidad:

- Superficies lisas e higiénicas, bajo contenido en juntas
- Adecuado para cargas mecánicas pesadas
- Alta precisión en las dimensiones
- Larga vida útil

DANISH DESIGN | GERMAN QUALITY | GLOBAL EXPERIENCE

ACO | FUNKI |

PRODUCCIÓN DE HORMIGÓN POLÍMERO

ACO FUNKI ofrece una gran selección de productos de hormigón polímero. Ofrecemos comederos para cerdos y vacuno, comederos especiales, tapones para purines, así como sistemas de drenaje y placas de calefacción.

Los productos son fabricados en nuestros propias instalaciones ACO en Alemania para garantizar la mejor calidad y durabilidad.

HORMIGÓN POLÍMERO COMO MATERIAL

La composición especial y una tecnología manufacturera de vanguardia proporcionan al hormigón polímero ACO su espectacular calidad.

- Superfícies lisas e higiénicas, bajo contenido en juntas.
- Adecuado para cargas mecánicas pesadas.
- Alta precisión en las dimensiones

Los comederos ACO FUNKI tienen una forma optimizada adaptada al comportamiento de ingesta de pienso.

VENTAJAS:

- Adecuado para estrés mecánico
- Resistente al ácido
- Fácil de limpiar
- Adecuado para todo tipo de establos
- Diseño fácil para el uso por animales

COMEDEROS PARA CERDOS

COMEDEROS INDIVIDUALES PARA MACHOS Y CERDAS

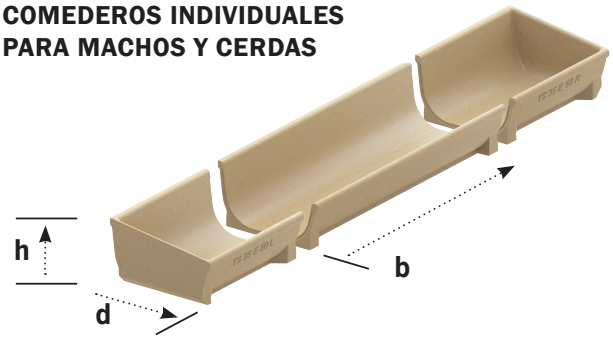

- Grosor del material: 2 cm
- Las tapas finales están disponibles para todos los comederos

Comedero TS 28 V

- Para pegar
- Para engorde
- 15/22 x 30 x 100 cm (alt. x prof. x base)
- Weight: 36,5 kg
- Article nr. 18444

Comedero TS 36

- Para engorde
- 18/30 x 41 x 100 cm (alt. x prof. x base)
- Peso: 34,5 kg
- Artículo núm. 02571

Comedero doble TS 47

- Para engorde
- 18 x 53 x 100 cm (alt. x prof. x base)
- Peso: 29,5 kg
- Artículo núm. 01585

Comedero doble TS 41

- Para engorde
- 18 x 46 x 100 cm (alt. x prof. x base)
- Peso: 28,7 kg
- Artículo núm. 03191

Comedero doble TS 50

- Para engorde
- 18 x 58 x 100 cm (alt. x prof. x base)
- Peso: 34,5 kg
- Artículo núm. 02101

Comedero TS 35

- Para engorde
- 16,8/21,8 x 39 x 100 cm (alt. x prof. x base)
- Peso: 28,3 kg
- Artículo núm. 01667

COMEDEROS PARA CERDOS - TIPO TS

■ TS 30 ha sido el comedero preferido en Europa durante muchos años por varias razones: requiere mantenimiento mínimo, tiene una vida útil duradera y no es poroso; y además se le suma los bajos costes de mantenimiento.

■ El comedero TS30 ha sido diseñado para que se desperdicie el mínimo de pienso. Es fácil de utilizar por el animal lo que combinado con su superfície lisa y fácil de limpiar garantizan gran eficiencia en la alimentación e higiene del establo.

■ TS30 es resistente al ácido y crecimiento bateriano por su fabricación compacta y superfície lisa. Los comederos TS30 están a precios competitivos.

■ TS30 es fácil de instalar debido a su diseño fácil, encaje preciso y fondo plano. La instalación no requiere de herramientas especiales.

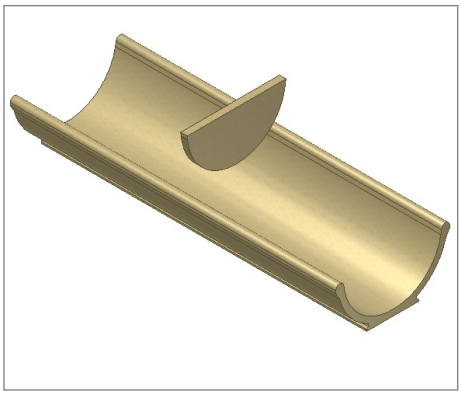

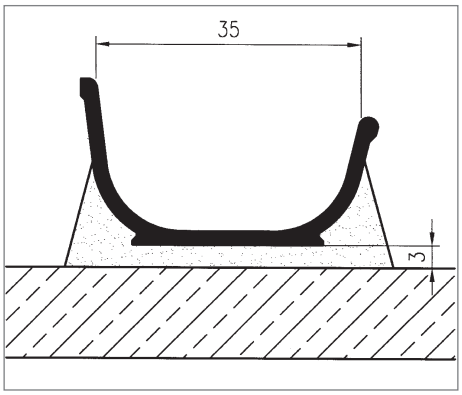

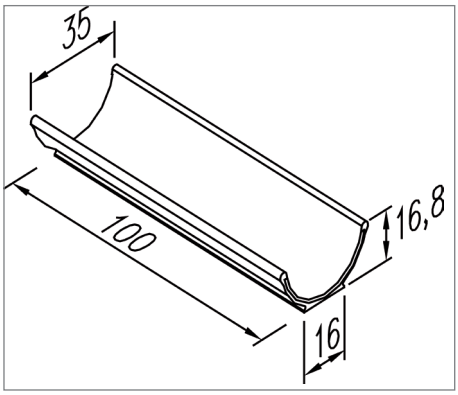

See mounting suggestions on page 12.

COMEDEROS PARA CERDOS

Art. Núm.	Comederos de cerdos		Longitud, cm.	Anchura exterior, cm.	Altura exterior, cm.	Volumen, l. / m.	Peso por unidad	TComederos por pallet.
02564	**TS 25**	1,00 m. de largo	100	30	14,3	22	19	30
02566		Tapa final					0,8	100
02850		Separación					0,75	100
18444	**TS 28 V**	1,00 m de largo, para cola	100	34	22	30	36,5	20
18445		Separación					1,2	100
01605	**TS 30**	1,00 m. de largo	100	35	16,8	32	20,1	24
17096	**TS 30 E 100**	1,00 m. de largo, con tapa final	100				20,6	20
17097	**TS 30 E 65**	0,65 m. de largo, con tapa final	65				13,5	20
01664		Separación					0,95	100
01667	**TS 35**	1,00 m. de largo	100	39	21,8	38	26	16
17081	**TS 35 E 50 R**	0,50 m. de largo, con tapa final R	50				16,6	12
17080	**TS 35 E 50 L**	0,50 m. de largo, con tapa final L	50				16,6	12
01670		Separación					2,1	100
02571	**TS 36,**	1,00 m long	100	40,8	30	42	31	16
17098	**TS 36 E 50 R**	0,50 m. de largo, con tapa final R	50				18,8	16
17099	**TS 36 E 50 L**	0,50 m. de largo, con tapa final L	50				18,8	16
02605		Separación					1,8	100
03191	**TS 41**	1,00 m. de largo	100	46	18	50	26,3	22
01595	**TS 41 E 100**	1,00 m long, with gable end	100				27	20
01596	**TS 41 E 65**	0,65 m long, with gable end	65				18	20
03204		Partition					1,5	100
01585	**TS 47**	1,00 m. de largo	100	52	18	55	32	24
01586	**TS 47 E 100**	1,00 m. de largo, con tapa final	100				35	18
01587	**TS 47 E 65**	0,65 m. de largo, con tapa final	65			30	25	18
02101	**TS 50**	1,00 m. de largo	100	50	18	65	32	12
01600	**TS 50 E 100**	1,00 m. de largo, con final integrado	100				32	8
01601	**TS 50 E 65**	0,65 m. de largo, con final integrado	65				25,2	8
554201	**105-R**	1,20 m. de largo	120	46,2	24,2	49	68	8
554203	**105-RS**	1,20 m. de largo, con tapa final	120				74	5
554157	**110**	1,20 m. de largo	120	35	25	33	31	22
554152	**110-SV**	1,20 m. de largo, con tapa final L					29,1	14
554151	**110-SH**	1,20 m. de largo, con tapa final R					29,1	14
554170		Separación					1,3	100
554128	**116**	1,20 m. de largo	120	57,8	17,8	2x21	45,6	10
554162		Separación						100
	Elevación							
09518	**TS 100**	1,00 m. de largo	100				9,35	30
09519	**TS 65 R**	0,65 m. de largo	65				6,23	40
		(Requisitos: 2 elevaciones por cada comedero doble)						

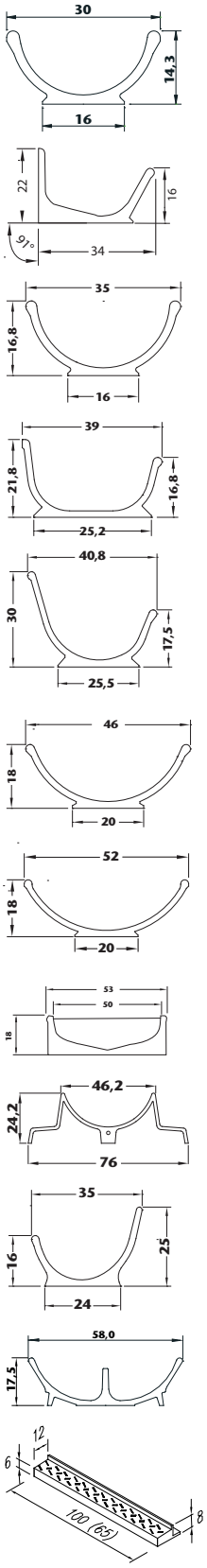

ACO FUNKI
FUNKI | EGEBJERG

COMEDEROS ESPECIALES

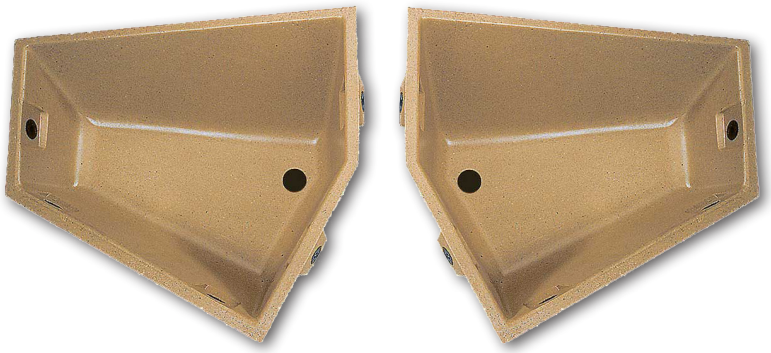

COMEDERO DIAGONAL DT14 Y DT20

- Abertura de limpieza integrada
- Gomas de encaje para montaje
- Derecho / Izquierdo

COMEDERO REDONDO
Disponible en diferentes medidas

COMEDERO CON ELEVACIÓN TS-47

COMEDERO REDONDO TS R 100
Para alimentación líquida

COMEDEROS ESPECIALES

Art. Núm.	Comedero individual		Longitud, cm.	Anchura exterior, cm.	Outside height, cm.	Volumen, l./m.	Peso por unidad	Comederos por pallet
09550	**T 35-50**	Para encajar en hormigón	50	38,5	22		19	20
09552	**T 35-60**	Para encajar en hormigón	60	38,5	22		21,0	20
18333	**T 36-49,5**	Con tapón	49,5	38,1	21,8		16,5	20
17297	**DT 14 R**	Derecho, con tapón incl. goma encajada para atornillar bien					14,1	20
17298	**DT 14 L**	Derecho, con tapón incl. goma encajada para atornillar bien					14,1	20
17299	**DT 20 R**	Derecho, con tapón incl. goma encajada para atornillar bien					18,0	20
17300	**DT 20 L**	Izquierdo, con tapón incl. goma encajada para atornillar bien					18,0	20
Art. Núm.	**Platos**							
03186	**FT 19**	Hormigón polímero	19	19	8		3,0	48
06906	**FTK 27**	Hormigón polímero con borde interno	27	27	8		5,7	48
554154	**326-T**	(230), Hormigón polímero	26	26	6		2,5	56

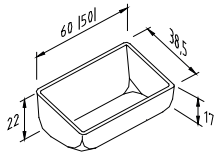

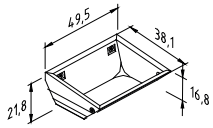

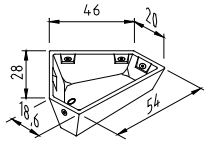

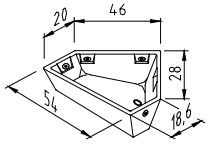

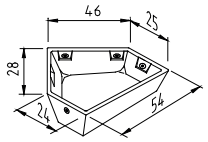

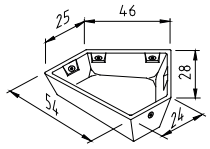

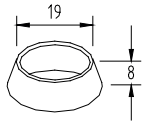

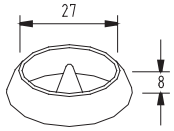

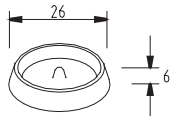

ACO FUNKI

FUNKI | EGEBJERG

COMEDEROS PARA VACUNO

Los comederos para vacuno de ACO FUNKI están adaptados a la fisiología especial del ganado. Los comederos están adecuados a todo tipo de piensos y ajustados a todas las instalaciones y formas de soporte. Estos consisten en un material homogéneo para que su recubrimiento no sea susceptible a la abrasión. La superfície es lisa y sólo necesita un mantenimiento mínimo, lo que significa que es fácil de limpiar.

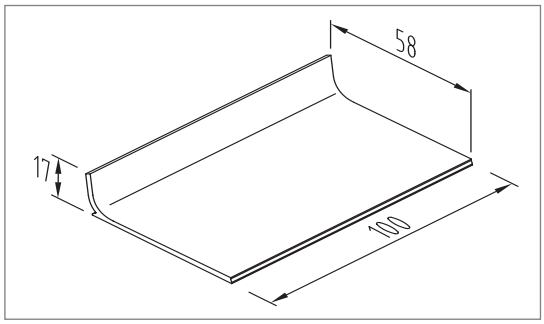

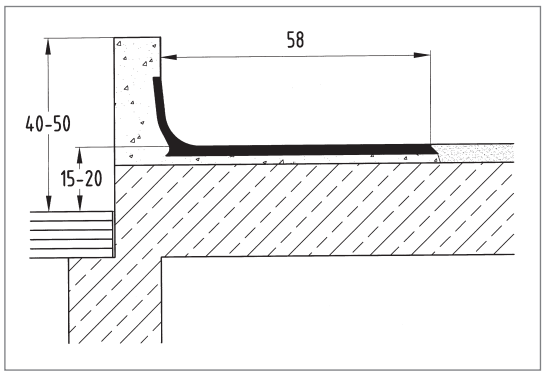

KL60

- Los comederos para vacuno KL60 están entre los preferidos en Europa debido a su larga durabilidad, construcción sólida y bajo mantenimiento.

- KL60 es resistente a los ácidos, escarcha y crecimiento bateriano debido a su superfície lisa y fácil de limpiar. Además su superficie homogénea la hace resistente a las infiltraciones.

- KL60 asegura una alimentación de alta eficiencia e higiene gracias a su fácil uso por los animales y su superfície lisa. De esta manera los animales tienen las condiciones de alimentación óptimas.

Vea sugerencias de montaje en la página 12.

COMEDEROS PARA VACUNO

Art. Núm.	Comederos	Longitud, cm.	Anchura exterior, cm.	Altura exterior, cm.	Volumen, l./m.	Peso por unidad.	Comederos por pallet.
09655	**KL 60**	100	17,0	58,0		30,0	30
17385	**KL 70 S**	100	6,0	69,0		35,1	25
02326	**KL 70**	100	17,0	70,0		35,0	20
09693	**KL 72**	100	27,0	72,0		43,0	18
09657	**KL 80**	100	22,0	80,0		46,9	20
18268	**KL 100**	70	27,0	100,0		42,5	14
554135	**202**	120	14,2	39,6		21,4	30
02080	**KM 60**	100	14,6	60,0		24,0	24
554150	**230/70**	120	30	70		55,3	12

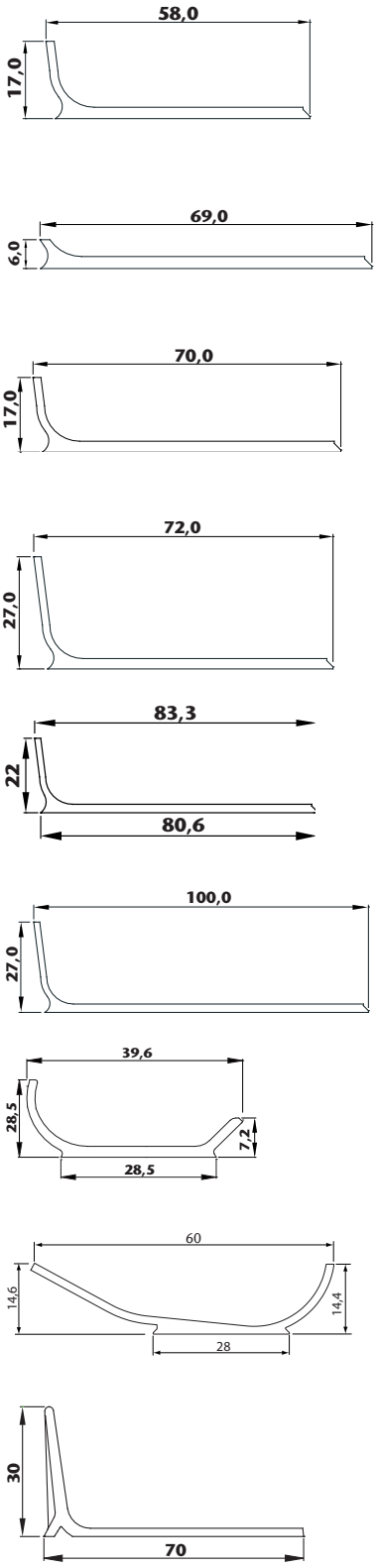

PRODUCTOS ESPECIALES

PLACA DE CALEFACCIÓN

Las placas de calefacción son una opción para maternidades y destete para proporcionar a los lechones con la comodidad óptima y un alto índice de supervivencia en sus primeros días de vida.

VENTAJAS DE LAS PLACAS DE CALEFACCIÓN

- Ayuda a mantener una temperatura constante.
- Aporta el ambiente perfecto y la condiciones de temperatura óptimas en la paridera.
- Opción con electricidad o agua caliente.
- Bienestar de los lechones.
- Instalación económica y sencilla.
- Fácil de limpiar.

TAPONES DE PURÍN

Con sellado de goma y agarre de acero inoxidable. Resistente y cierre sellado.

SISTEMAS DE DRENAJE*

Sistema de drenaje para patio exterior o uso interior.

**Contáctenos para más información sobre los sistemas de drenaje ACO*

PLATO DE CONFORT

Nuestros platos de confort de polímero pueden reemplazar las baldosas de hormigón comunes en las parideras si estas se han vuelto ásperas en la parte superior.
Dimensiones: 60x40 cm.

PRODUCTOS ESPECIALES

Art. Núm.	Comedero individual	Length, cm.	Width, cm.	Voltage, V	Power, W
Art. Núm.	**Placas de calefacción - EL**				
17582	**Placa de calefacción EL**	120	40	230	130
18409	**Placa de calefacción EL**	120	50	230	180
17792	**Placa de calefacción EL**	120	80	230	270
18855	**Placa de calefacción EL**	140	50	230	180
Art. Núm.	**Placas de calefacción - de agua**				
12630	**Placa de calefacción de agua**	140	50	-	240
12631	**Placa de calefacción de agua**	120	40	-	240
12633	**Placa de calefacción de agua**	120	50	-	120
17813	**Placa de calefacción de agua**	120	60	-	160
Art. Núm.	**Plato de confort**				
560310	**Plato de polímero 60x40 cm, completo**				
560305	**Plato de polímero 60x40 cm, sin marco**				
560300	**Marco para plato de polímero 20x40 cm, 3 pcs. por plato**				
Art. Núm.	**Tapones para purines**				
17334	**Tapón para purines DN150, A: 205 x B: 150 mm**				
17016	**Tapón para purines DN200, A: 232 x B: 181 mm**				
17161	**Tapón para purines DN250, A: 284 x B: 233 mm**				
17162	**Tapón para purines DN300, A: 339 x B: 284 mm**				
Art. Núm.	**Accesorios para comederos**				
02163	**Cola para poliéster** 0,5 kg, 150 g por junta, 250 g por separación (aprox. 2-3 juntas)				
18435	**Cola para poliéster** 4 kg, 150 g por junta, 250 g por separación (aprox. 16-26 juntas)				
18990	**Relleno para juntas** Para comederos de vacuno				
523003	**Punto de mezcla**				
560308	**Funki Component Fix**				

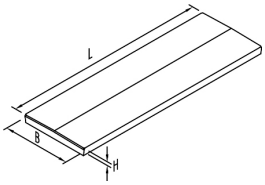

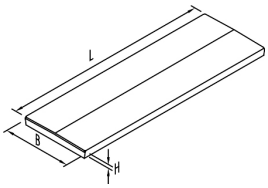

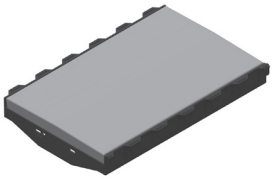

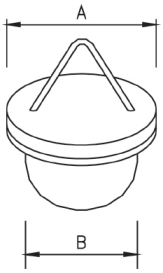

| SUGERENCIAS DE MONTAJE |

COMEDERO TS30 Y SEPARACIÓN

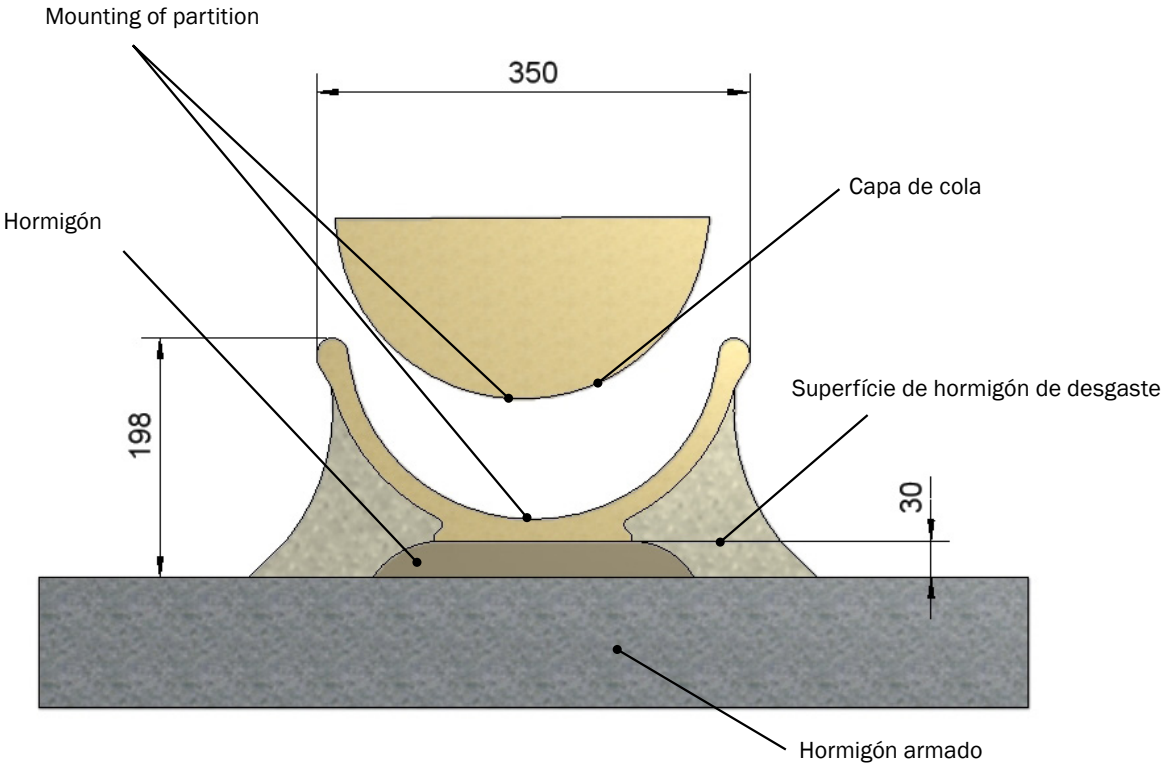

COMEDERO PARA VACUNO

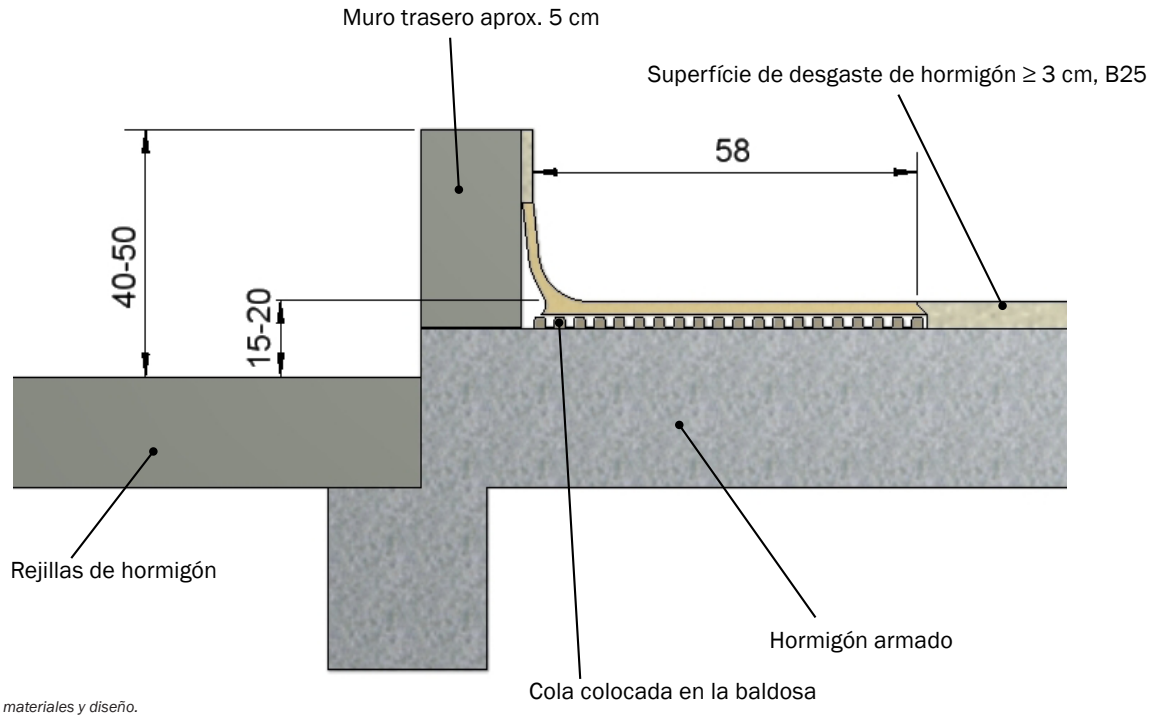

Sujeto a cambios en materiales y diseño.

B-8014-ES

ACO FUNKI A/S
C/ Major 52, 1º 1ª
08110 Montcada i Reixac (Barcelona)
Telf.: +34 93 565 07 27
www.acofunki.com

FUNKI | EGEBJERG